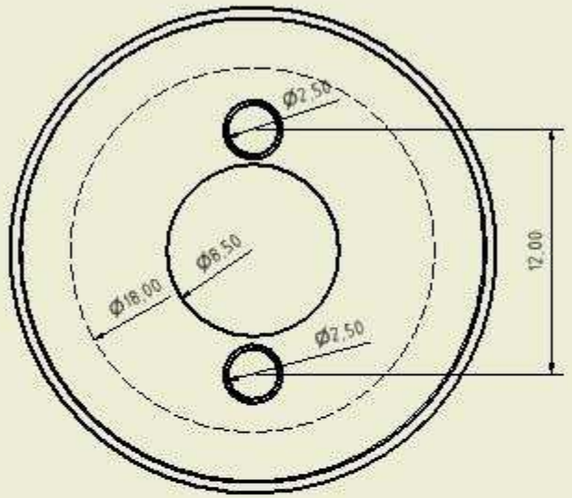

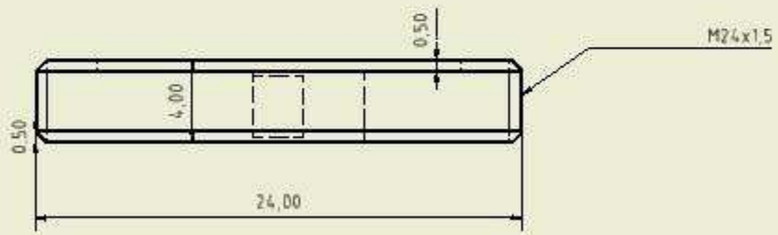

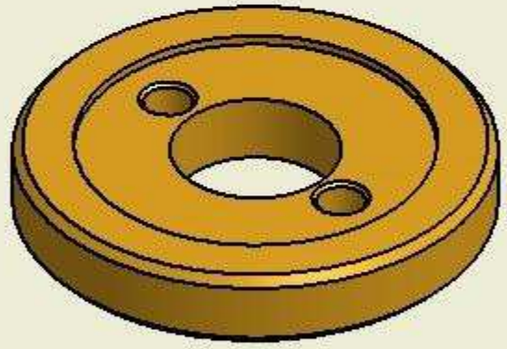

				Datum	Name	
			Gezeichnet	10.07.2010	holger	
			Geprüft			
			Norm			
						Andruckscheibe
Status	Änderungsnr.	Datum	Name			1 A2

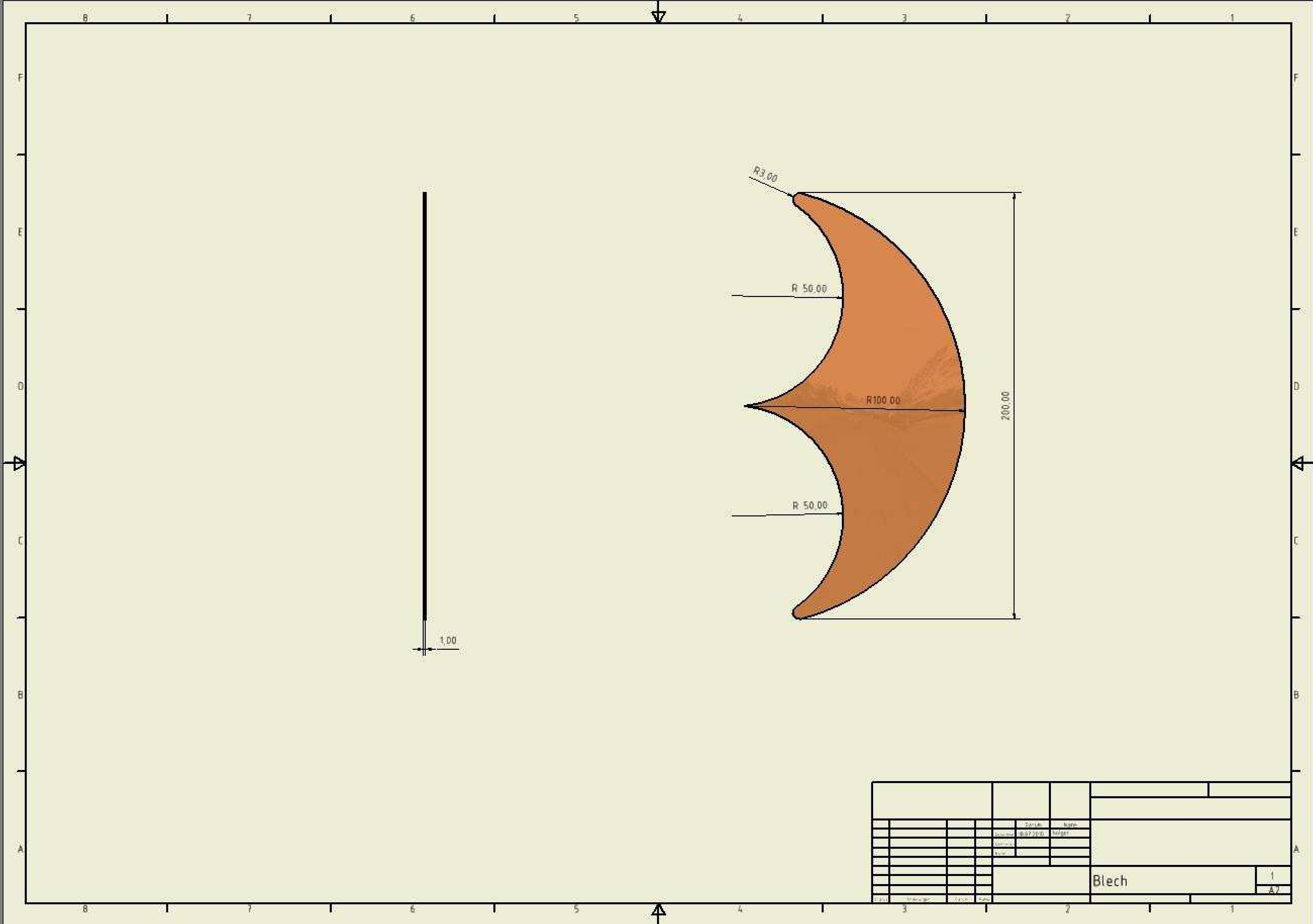
R3,00
R 50,00
R100,00
R 50,00
200,00
1,00
Blech
1

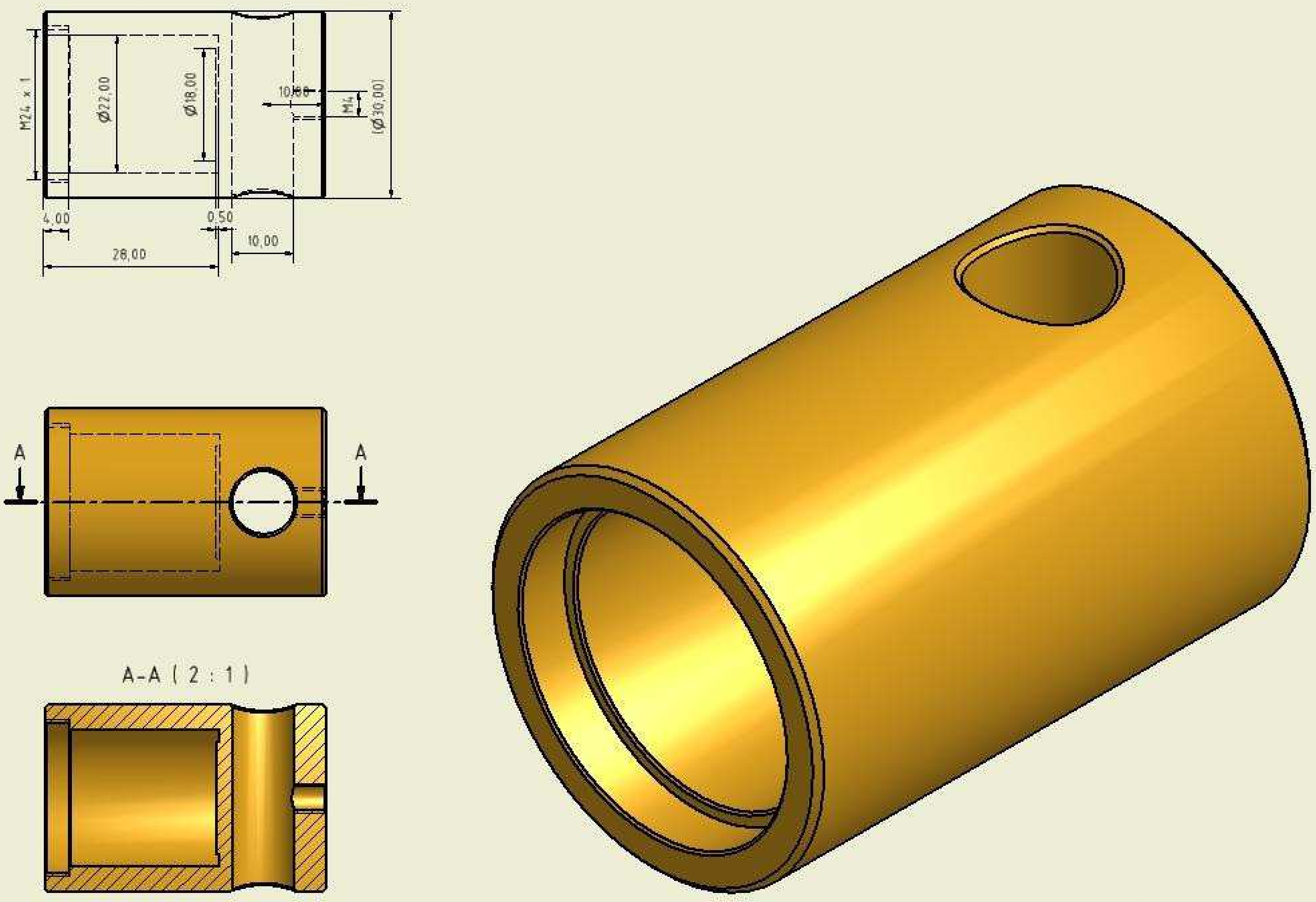

Datum	Name
	holger

Hauptlager

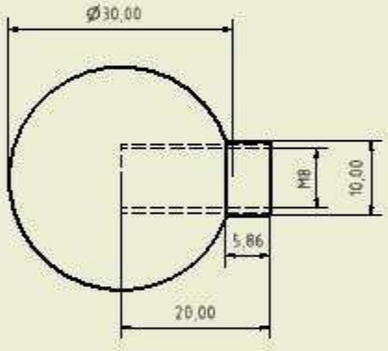

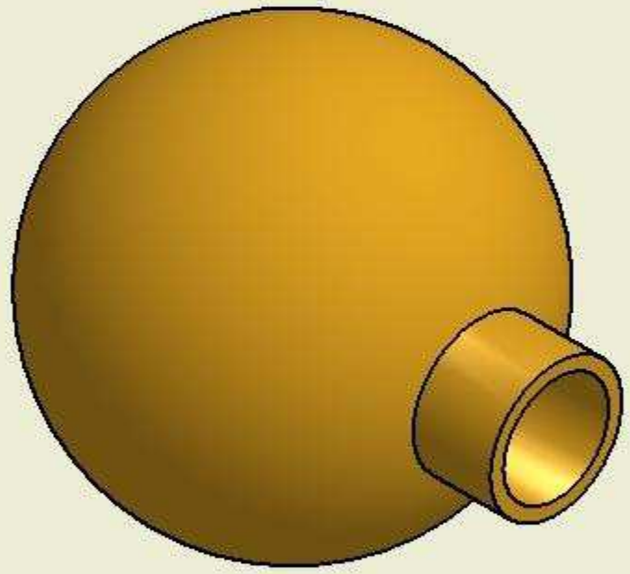

Kugel

1

A2

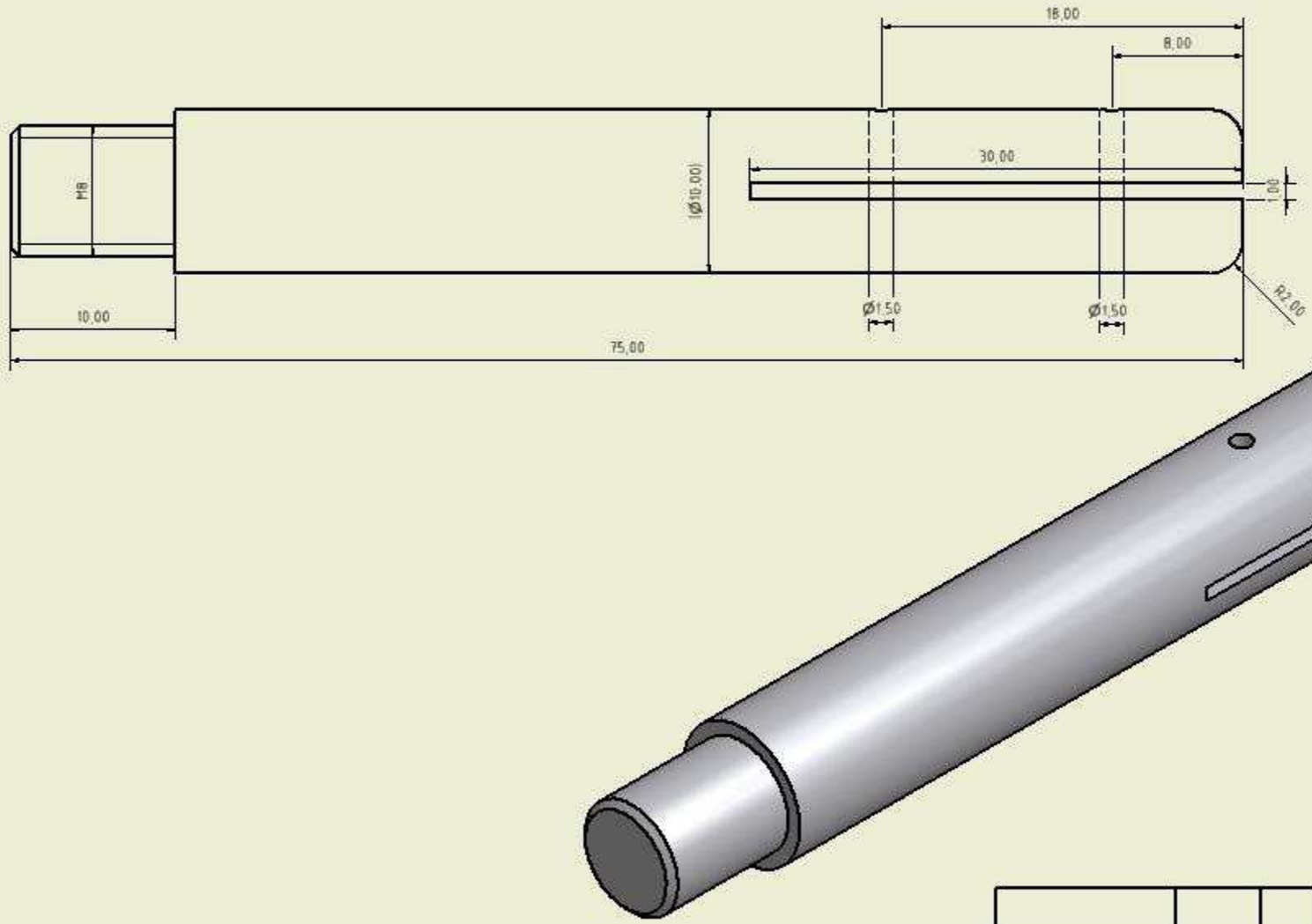

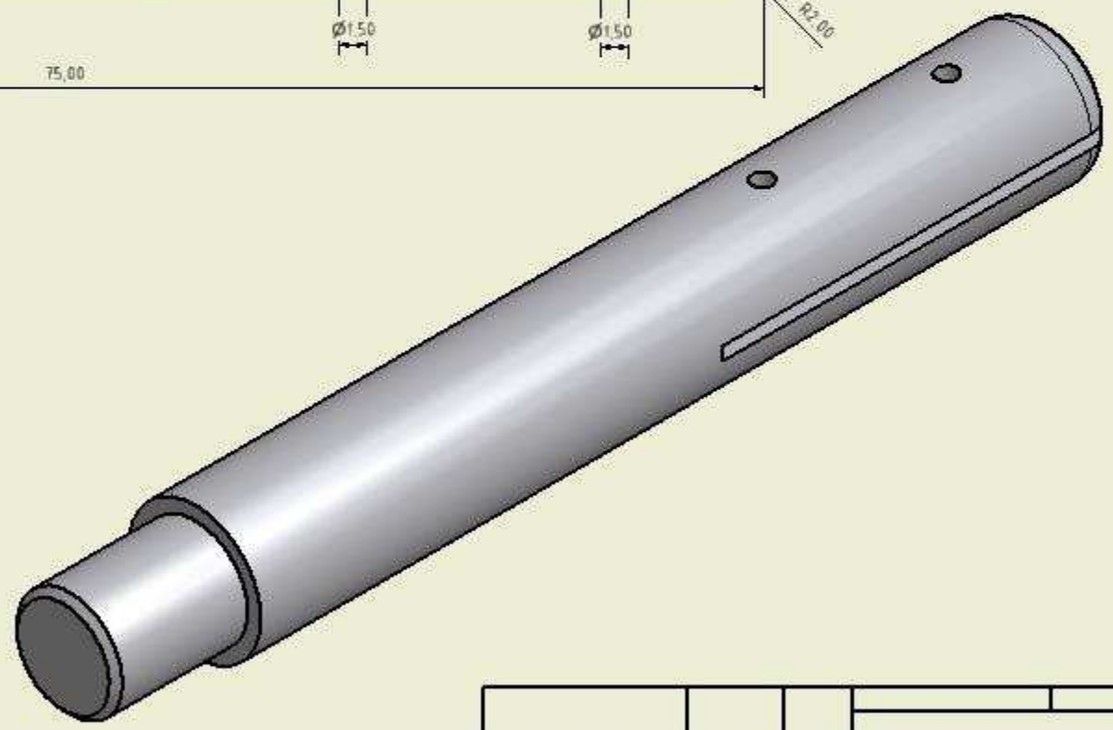

Kugelwelle_aktuell

1

A2

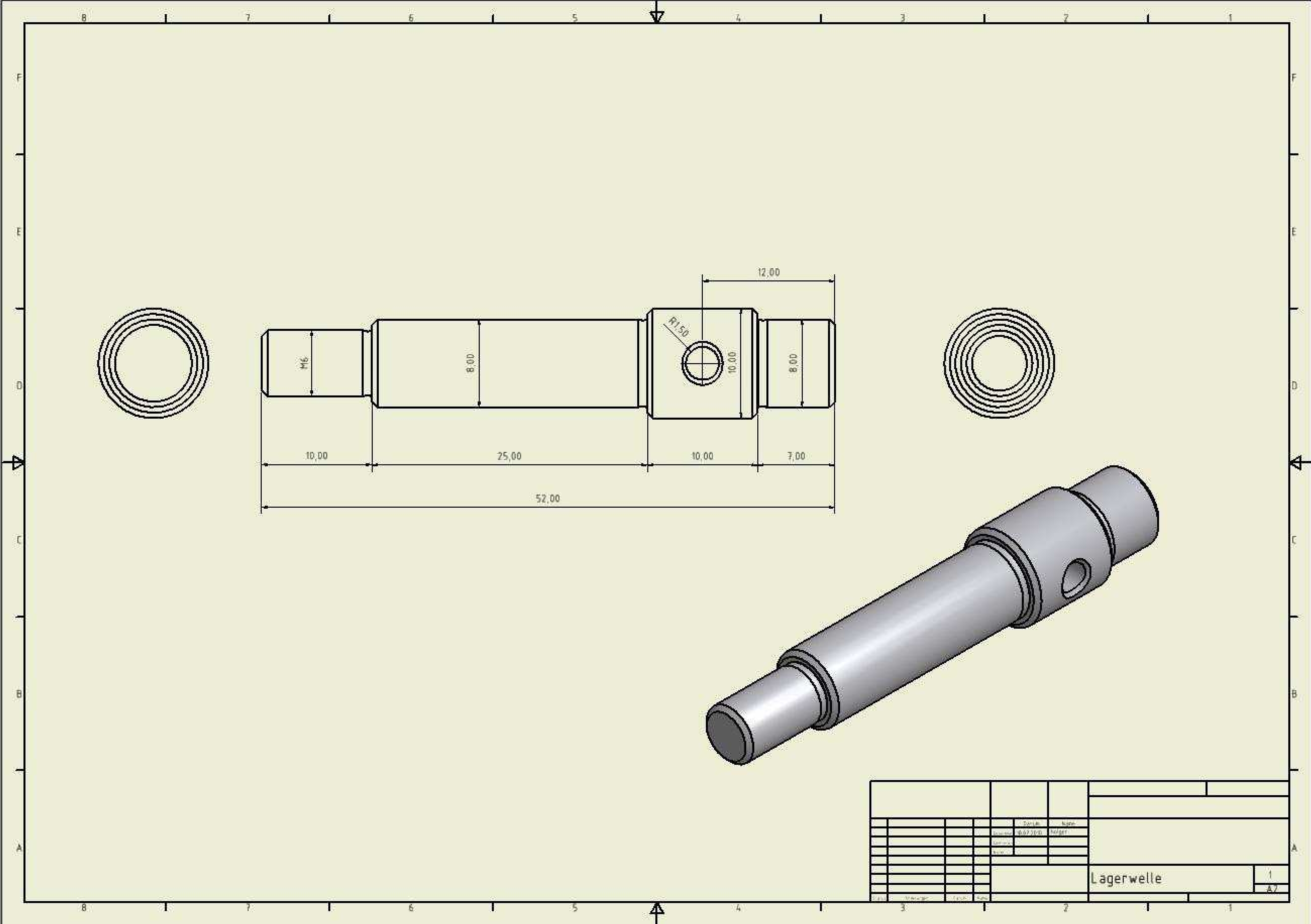
12,00
R1,50
M6
8,00
10,00
8,00
10,00
25,00
10,00
7,00
52,00
Datum
Name
Lagerwelle
1

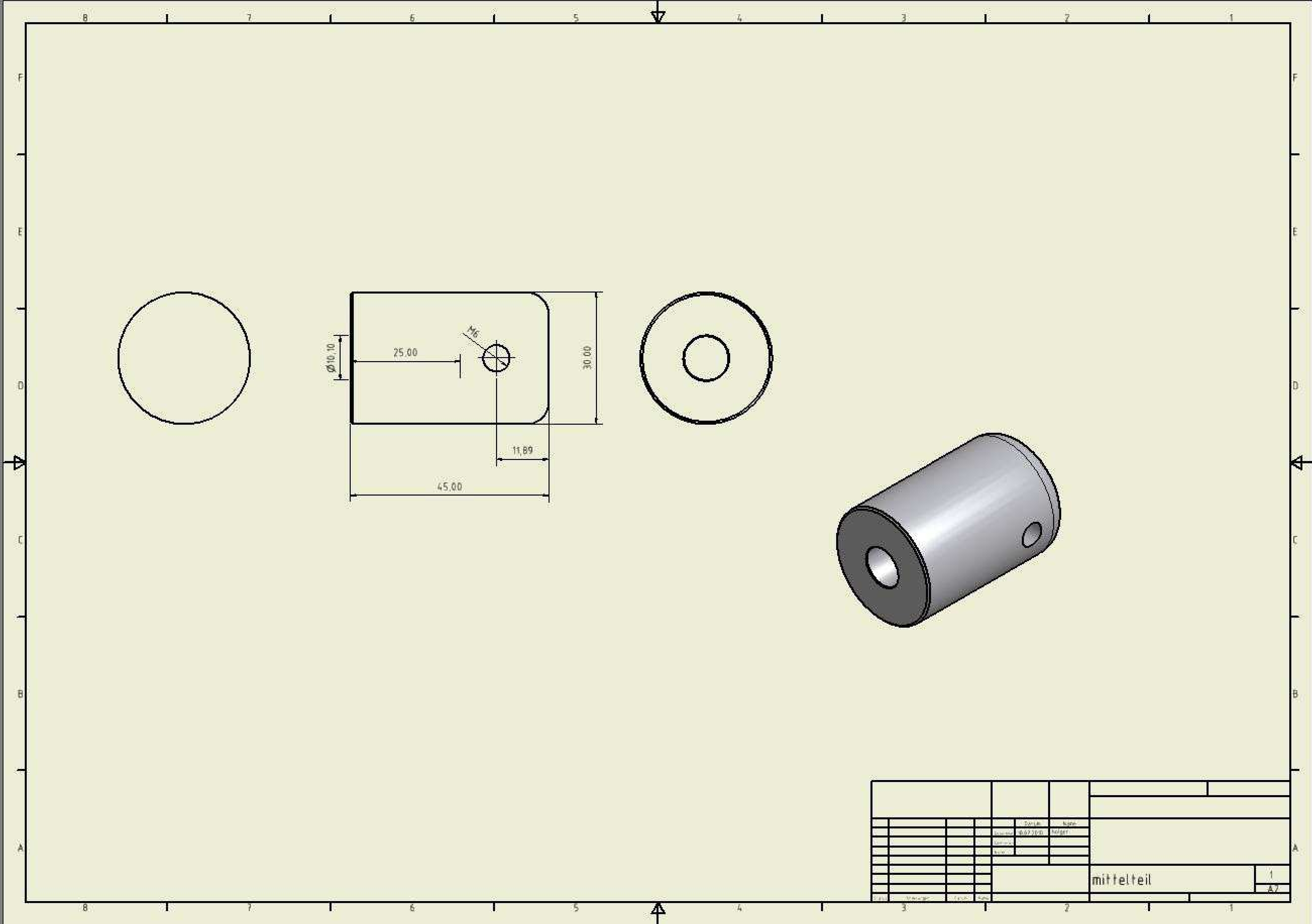
Ø10,10
25,00
M6
30,00
11,89
45,00
Datum
Name
mittelteil
1